V12 Kombinasyon

Ürün Kodu : BD6-2228-0000
Barkod : 8698523905944
IP Sınıfı : IP44
Hammadde : ABS
Priz Seçeneği : Prizli
Gram : 1599
Kutu : 1
Koli : 6

Volt	380V-450V
Amper	4/32A
Hertz	50Hz - 60Hz
Kutup	3P+E

4/32A. 380V. 2 Adet Ön

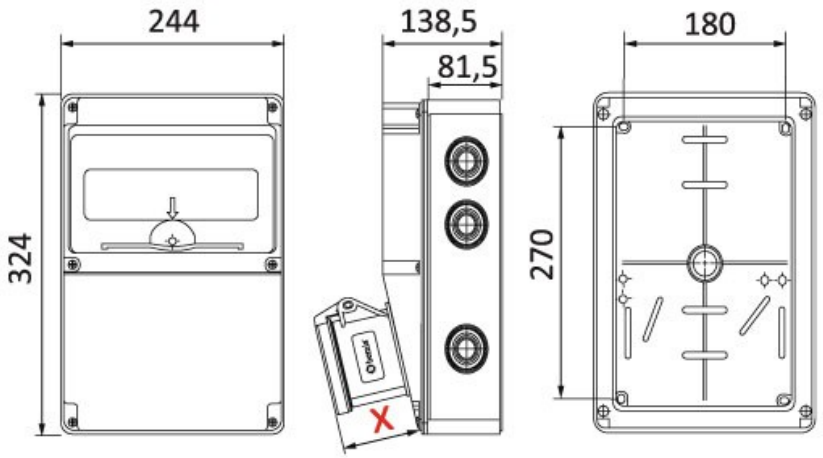

(X) Ölçüleri / Dimensions (mm)			
1/16A Pano Prizi	18	3/4/5 32A Som Priz	47
1/16A Mak. Prizi	40	3/4/5 63A Mk.Prizi	92
3/25A Som. Priz	33	2/3 16A 24V Mk. Prizi	42
3/4 16A Mak Prizi	55	2/3 32A 24V Mk. Prizi	42
5/16A Som. Priz	47		