Polybox

Ürün Kodu :	BX1-0LLL-0000
Barkod :	-
IP Sınıfı :	IP44
Gövde Malzemesi :	Polyamid 6
İletken Malzemesi :	MS 58
Priz Seçeneği :	Prizli
Bağlantı Türü :	Bağlantılı
Gram :	-
Kutu :	1
Koli :	6

Volt	24V
Amper	3/16A
Hertz	50Hz - 60Hz
Kutup	3P

CEE Norm 3/16A. 24V. 3 Ad. Box

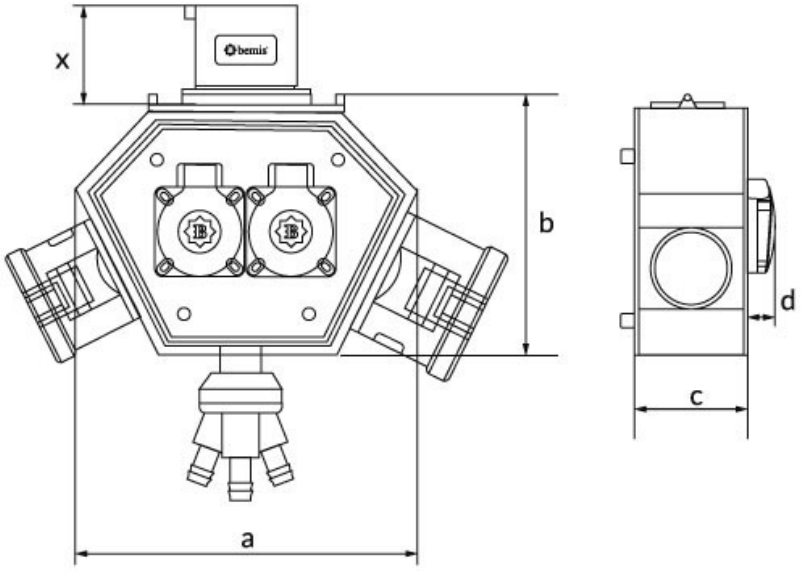

Ölçüler / Dimensions (mm) x			
a	188	3/4/5 - 16A Priz / Socket	46
b	148	3/4/5 - 32A Priz / Socket	57
c	86	3/4/5 - 32A Fiş / Plug	46
d	18	3'lü Hava Çıkışı / Air Outlet	90