KUNSTSTOFF-ABZWEIGDOSEN

Kunststoff-Abzweigkasten 110x150x70 – IP44, undurchsichtiger Schraubdeckel

ARTIKELNUMMER **BB2-1331-0023**

MASSZEICHNUNG

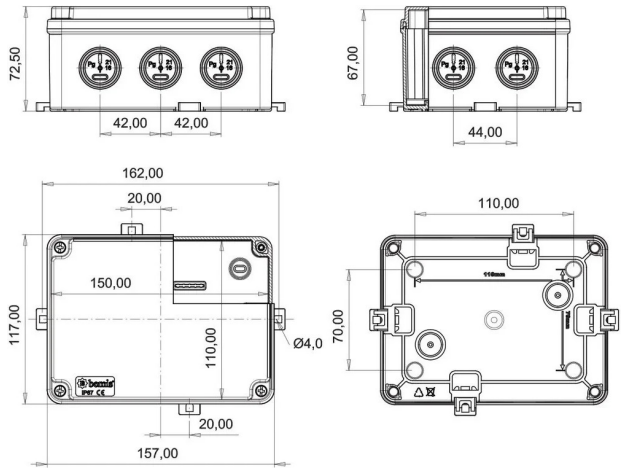

SCHUTZART	STÜCK PRO SCHACHTEL	STÜCK PRO KARTON	MATERIAL
IP44	4	32	ABS

QUALITÄTSZERTIFIKATE

PRODUKTBESCHREIBUNG

Bemis Kunststoff-Abzweigkasten 110x150x70 (BB2-1331-0023) ist ein Abzweigkasten, der Kabelverbindungen und Anschlüsse vor äußeren Einflüssen schützt. Technische Daten: Deckelart: undurchsichtiger Schraubdeckel. IP44: Schutz gegen Fremdkörper über 1 mm und gegen Spritzwasser aus allen Richtungen. Gehäuse: ABS.

TECHNISCHE DATEN

MECHANIK & MATERIAL	
Schutzart	IP44

VERPACKUNG & LOGISTIK	
Stück pro Schachtel	4
Stück pro Karton	32

ALLGEMEIN	
Material	ABS
Deckelart	undurchsichtiger Schraubdeckel

Bemis Teknik Elektrik A.Ş.
Bursa Organize San. Bölgesi Yeşil Cad. No:19, 16220 Nilüfer / Bursa
T: +90 224 363 30 65 · info@bemis.com.tr · bemis.com.tr

Technische Änderungen vorbehalten.