# V12 Kombinasyon

Ürün Kodu : BD6-6208-2020
Barkod : 8698523906088
IP Sınıfı : IP66
Hammadde : ABS
Priz Seçeneği : Prizli
Gram : 1709
Kutu : 1
Koli : 6

| | | |
|---|---|---|
| Volt | 380V-450V | 220V-250V |
| Amper | 4/16A | 1/16A |
| Hertz | 50Hz - 60Hz | 50Hz - 60Hz |
| Kutup | 3P+E | 2P+E |

**4/16A. 380V. 2 Adet Ön**
**1/16A. 220V. 2 Adet Makina Priz Yan**

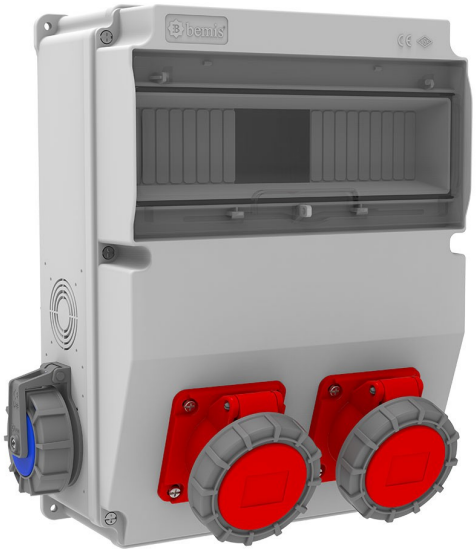

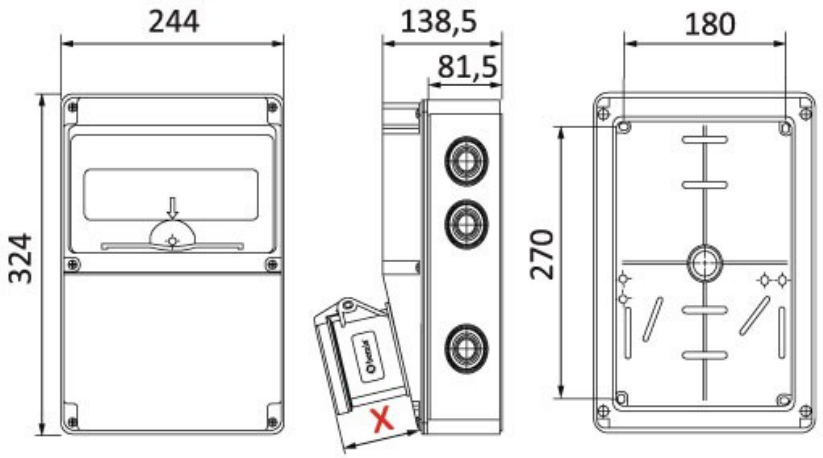


| (X) Ölçüleri / Dimensions (mm) | | | |
|---|---|---|---|
| 1/16A Pano Prizi | 18 | 3/4/5 32A Som Priz | 47 |
| 1/16A Mak. Prizi | 40 | 3/4/5 63A Mk.Prizi | 92 |
| 3/25A Som. Priz | 33 | 2/3 16A 24V Mk. Prizi | 42 |
| 3/4 16A Mak Prizi | 55 | 2/3 32A 24V Mk. Prizi | 42 |
| 5/16A Som. Priz | 47 | | |